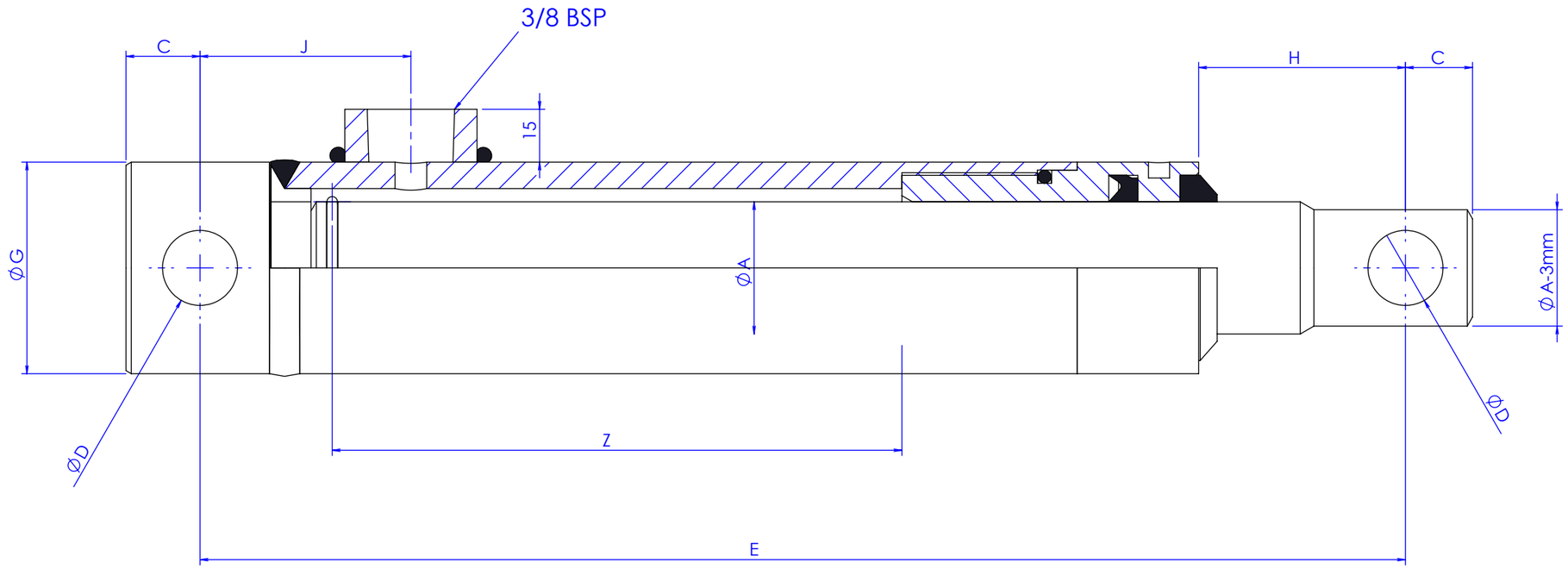

MEDIDAS CILINDROS ∅ A DE 25 HASTA 40

		Fecha	Modificación	Nombre	Fecha	Modificación	Nombre

		MATERIAL	Dureza	R. kg. mm.2

			Fecha	Nombre	Cantidad	Torlerancias de medida libre
		Dibujado				
Torle-rancia	Igual a	Comprobado				

ESCALA

DENOMINACION

CILINDRO S.E. ESTÁNDAR

OLEOHIDRAULICAS SAENZ, S.L.

Ref.

Sustituye a:

Sustituido por: