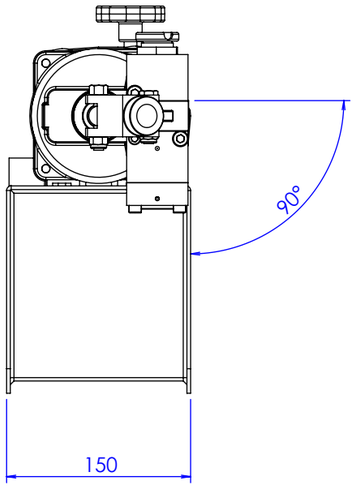

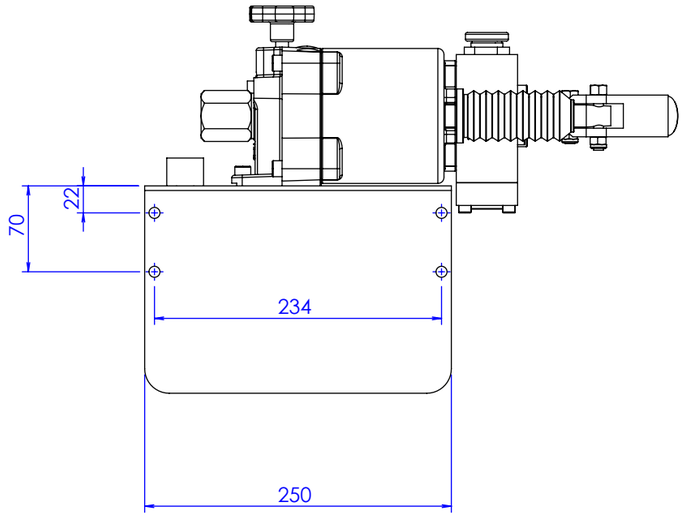

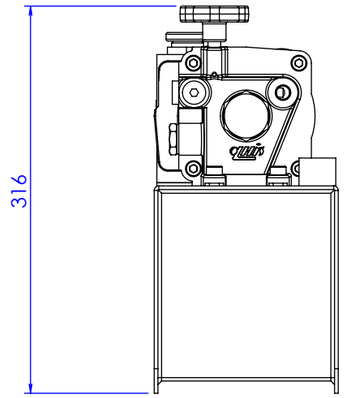

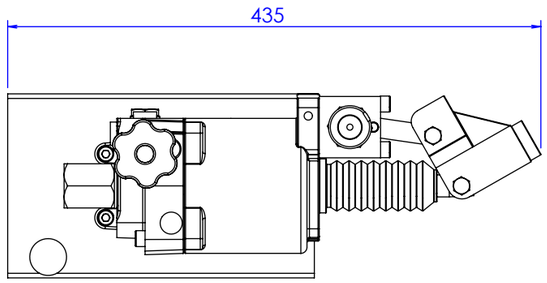

		Fecha	Modificación	Nombre	Fecha	Modificación	Nombre

		MATERIAL	Dureza	R. kg. mm.2

			Fecha	Nombre	Cantidad	Torlerancias de medida libre
		Dibujado				
Torle-rancia	Igual a	Comprobado				

OLHIS

OLEOHIDRAULICAS SAENZ, S.L.

ESCALA 1 : 5

DENOMINACION

BOMBA HIDRONEUMÁTICA D. 4,5 EMERG. 90°

Ref. 81.003

Sustituye a:

Sustituido por: